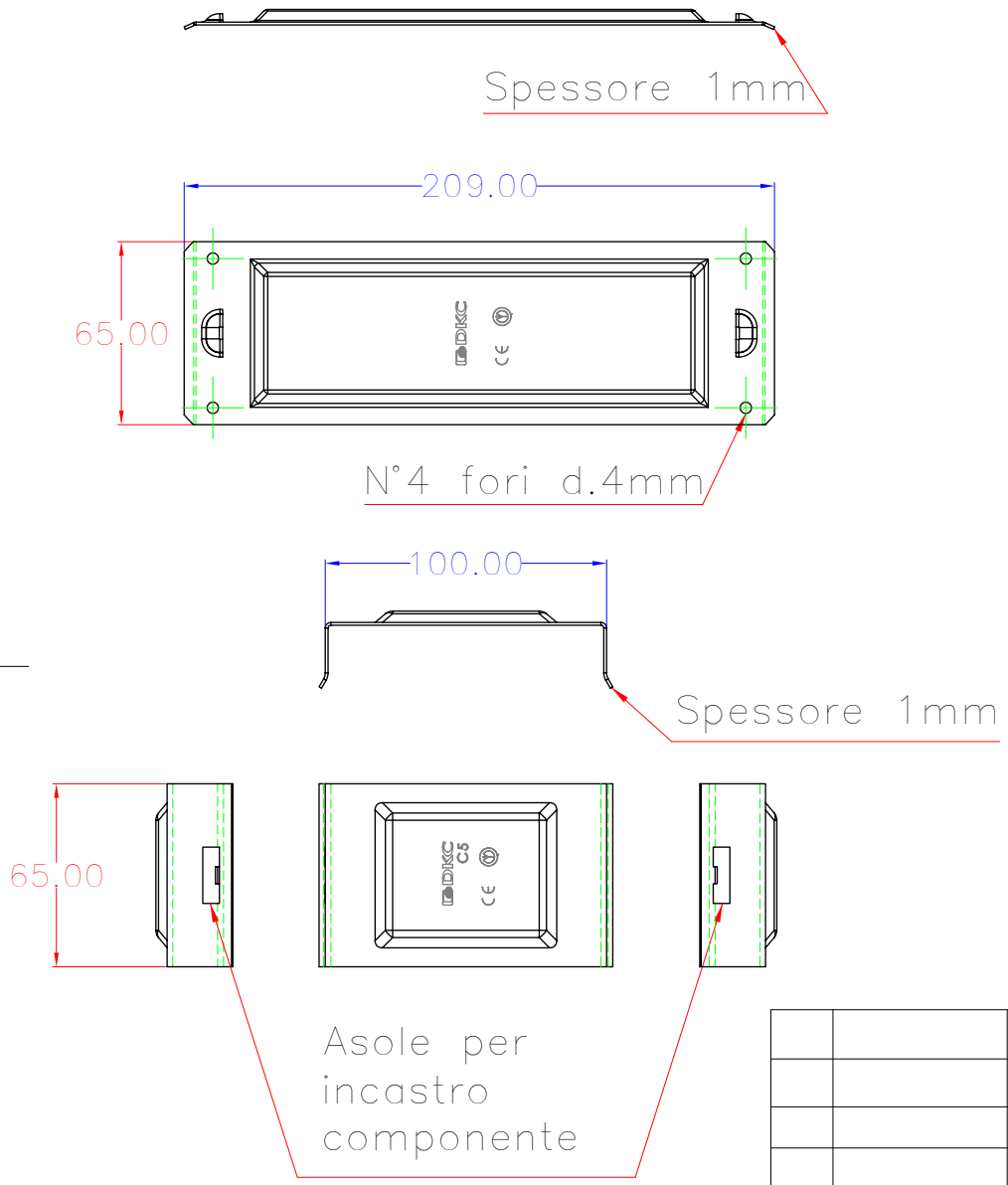

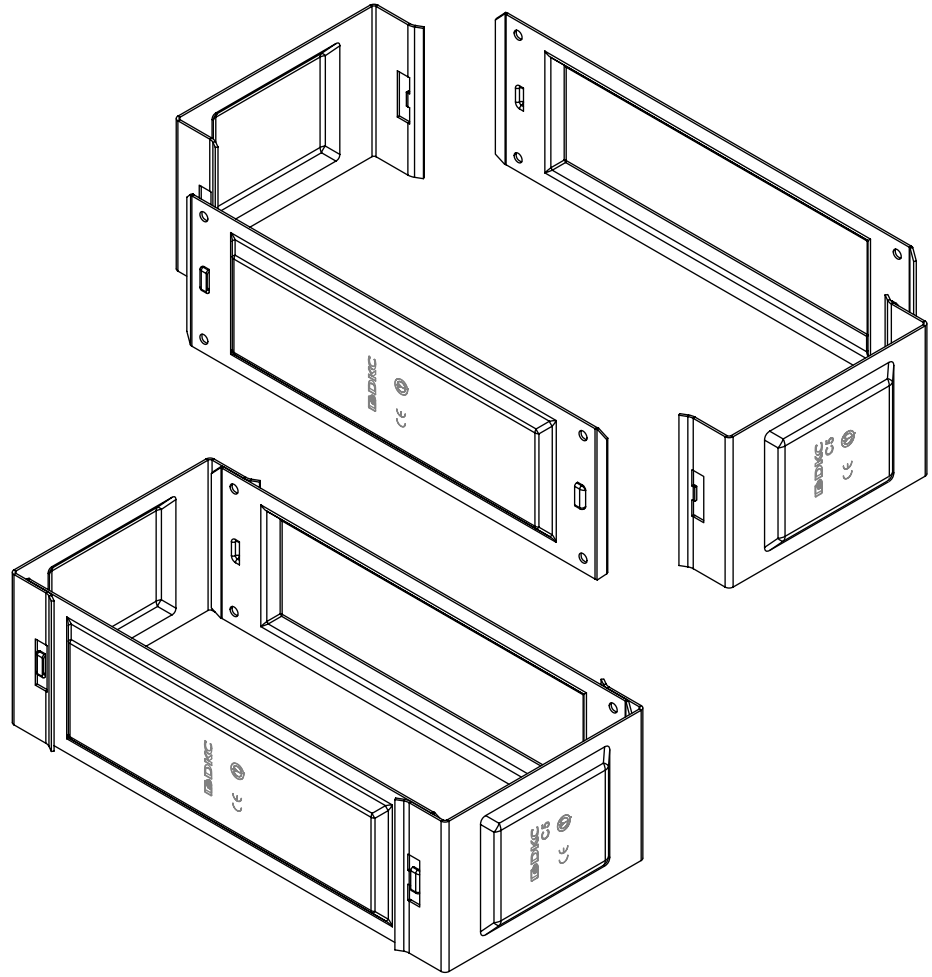

Le informazioni contenute in questo disegno sono di esclusiva proprietà di DKC ogni riproduzione parziale o integrale senza l'autorizzazione scritta di DKC è proibita

QUOTE SENZA INDICAZIONE DI TOLLERANZA

Dimensioni in mm scostamenti limite campi dimensionali UNI ISO 2768-1

oltre 3 fino a 6	oltre 6 fino a 30	oltre 30 fino a 120	oltre 120 fino a 400	oltre 400 fino a 1000	oltre 1000 fino a 2000
±0.5	±0.5	±0.8	±0.8	±0.8	±1.2

scostamenti limite per dimensioni angolari UNI ISO 2768-1

fino a 10	oltre 10 fino a 50	oltre 50 fino a 120	oltre 120 fino a 400
±1°	±0°30'	±0°20'	±0°10'

	RESP.	DATA
disegnato	MOLINARI	03/07/2012
controllato	SCAGLIOLA	03/07/2012
approvato	LOVO	03/07/2012

N°	MODIFICA	DATA	RESP.

DKC Europe s.r.l. DIVISIONE COMBITEC

DENOMINAZIONE DISEGNO

5282383

MATERIALE AISI304 PESO KG 0.4

TRATTAMENTO

NUMERO DISEGNO 5282383

scala

tavola

A4