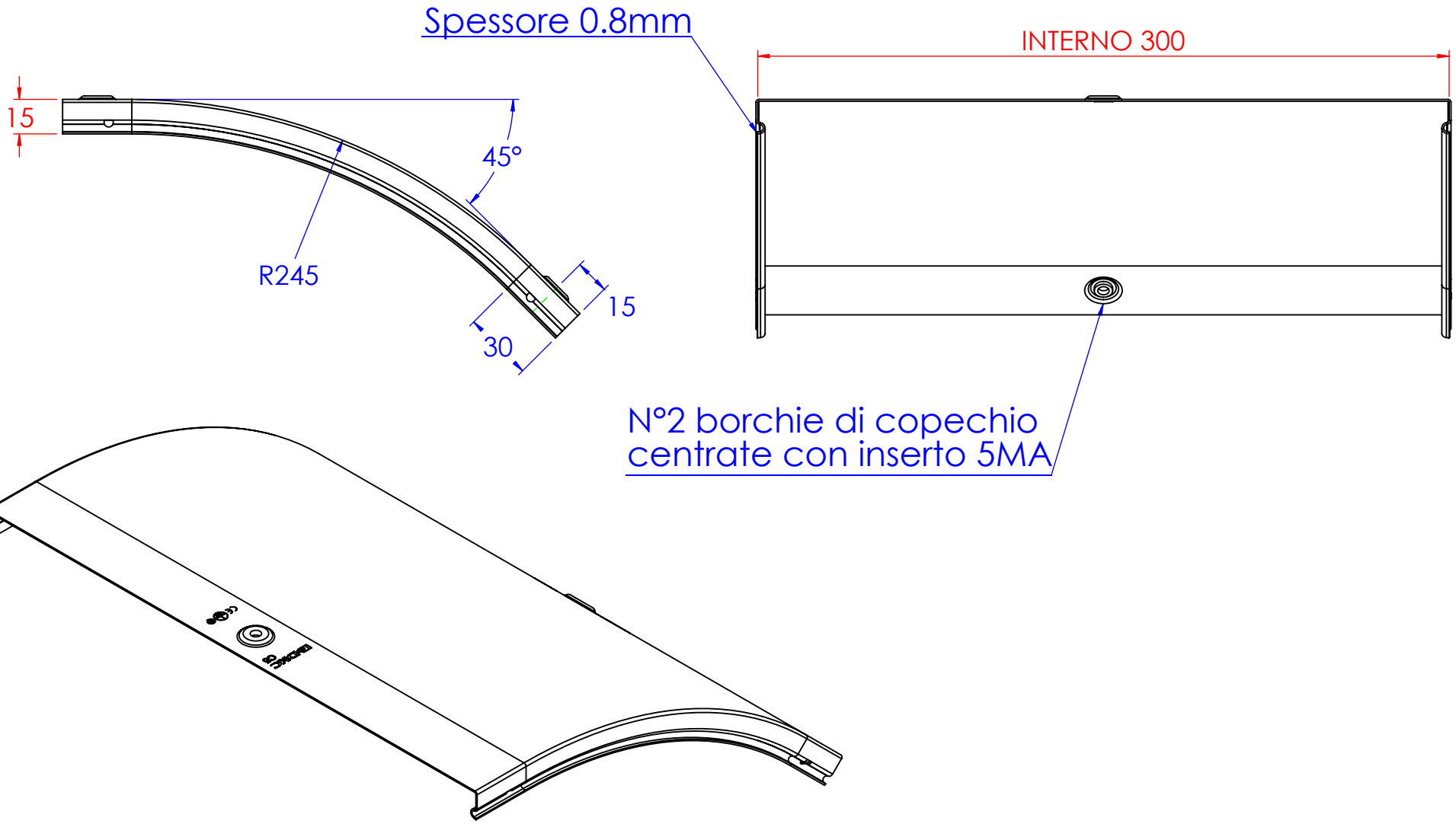

DKC

www.dkceurope.eu

LE INFORMAZIONI CONTENUTE IN QUESTO DISEGNO SONO DI ESCLUSIVA PROPRIETÀ DI DKC OGNI RIPRODUZIONE PARZIALE O INTEGRALE SENZA L'AUTORIZZAZIONE SCRITTA DI DKC È PROIBITA.

Descrizione: Coperchio CD45° B.300

Codice: 5393135

Materiale: ZS

Finitura: Zincato a caldo

Peso(Kg): 0.53

REV	MODIFICA	DATA

Revisionato Da:

	Resp.	Data
Disegnato	Fabrizio Molinari	30/08/2013
Controllato	Fabrizio Molinari	30/08/2013
Approvato	Marco Scagliola	30/08/2013

Disegno numero: 539X135

Rev. 2

QUOTE SENZA INDICAZIONE DI TOLLERANZA

DIMENSIONI IN MM		SCOSTAMENTI LIMITE CAMPI DIMENSIONALI UNI ISO 2768-1 M					SCOSTAMENTI LIMITE PER DIM. ANGOLARI UNI ISO 2768-1 M			
OLTRE 3 FINO A 6	OLTRE 6 FINO A 30	OLTRE 30 FINO A 120	OLTRE 120 FINO A 400	OLTRE 400 FINO A 1000	OLTRE 1000 FINO A 2000		FINO A 10	OLTRE 10 FINO A 50	OLTRE 50 FINO A 120	OLTRE 120 FINO A 400
±0.1	±0.2	±0.3	±0.5	±0.8	±1.2		±1°	±0°30'	±0°20'	±0°10'

Scala: Foglio 1 di 1 A4